«ՌԵԳՈՒԼ» ՍՊԸ

ՀՀ Գեղարքունիքի մարզ, գ. Կարմիրգյուղ հեռ. (077) 000 867
РА Марз Гегаркуник,с.Кармиргюх тел. (077) 000 867
RA Marz Gegharkunik,v.Karmirgyukh tel. (077) 000 867

ՀՀ ԳԵՂԱՐՔՈՒՆԻՔԻ ՄԱՐԶԻ ՆՈՐԱՏՈՒՍ ԳՅՈՒՂԻ N-1 ՄԻՋՆԱԿԱՐԳ ԴՊՐՈՑԻ
ԿՈՅՈՒՂԱԳԾԻ ԵՎ ՋՐԱԳԾԻ ԿԱՌՈՒՅՈՒՄ

ԱՇԽԱՏԱՆՔԱՅԻՆ ՆԱԽԱԳԻԾ

ՊԵՏԱԿԱՆ ԼԻՑԵՆԶԻԱ

ՊԼ- 13941 ՔԱՂԱՔԱՇԻՆԱԿԱՆ ՓԱՏԱԹՂԹԵՐԻ ՄՇԱԿՈՒՄ ԵՎ ՓՈՐՁԱՔՆՆՈՒԹՅՈՒՆ
ԼՆ - 13941- 04 ԷՆԵՐԳԵՏԻԿԱԿԱՆ

ՊԱՏՎԻՐԱՏՈՒ՝
ՆՈՐԱՏՈՒՍԻ ՄԻՋՆԱԿԱՐԳ ԴՊՐՈՑ «ՊՈԱԿ»
ՏՆՕՐԵՆ՝ Վ. ԱՎԵՏԻՍՅԱՆ

ԿԱՏԱՐՈՂ՝
«ՌԵԳՈՒԼ» ՍՊԸ
ՏՆՕՐԵՆ՝ Հ. ԳԱՍՊԱՐՅԱՆ

ԳԱՎԱՌ 2017 թ

«Հաստատում եմ»
«ՀՀ Գեղարքունիքի մարզի Նորատուս գյուղի N -1 միջնակարգ դպրոցի» ՊՈԱԿ-Ի տնօրեն՝
---------- Վ.Ավետիսյան

«------» ---------- 2017թ.

ՆԱԽԱԳԾԱՅԻՆ ԱՌԱՋԱԴՐԱՆՔ

ՀՀ Գեղարքունիքի մարզի Նորատուս գյուղի N -1 միջնակարգ դպրոցի կոյուղագծի և ջրագծի կառուցում

I	Նախագծման հիմնավորում	Պայմանագիր N
II	Շինարարության բնութագիր	ՀՀ Գեղարքունիքի մարզի Նորատուս գյուղի N -1 միջնակարգ դպրոցի կոյուղագծի և ջրագծի կառուցում
III	Նախագծման փուլը	Աշխատանքային նախագիծ
IV	Հիմնանորոգման աշխատանքներ	**Նախատեսել.** * Արտաքին և ներքին ջրամատակարարման ցանցի կառուցում. * Կոյուղագծի արտաքին և ներքին ցանցի կառուցում.
V	Նախագծի կազմը	Ճարտարապետաշինարարական մաս, նախահաշիվ
VI	Այլ պահանջներ	Նախագիծը պետք է համապատասխանի ՀՀ - ում գործող շինարարական նորմերին և կանոններին: Նախագծային փաստաթղթերը ներկայացնել հայերեն լեզվով 4 օրինակից՝ փորձաքննության եզրակացության առկայությամբ և 2 օրինակ ծավալաթերթ: Ինչպես նաև ներկայացնել նախագծանախահաշվային փաստաթղթերը էլեկտրոնային տարբերակով:

«ՌԵԳՈՒԼ» ՍՊԸ
Տնօրեն
_____Հ. ԳԱՍՊԱՐՅԱՆ

ՀԻՄՆԱԿԱՆ ՋԿ ԼՐԱԿԱԶՄԻ ԱՇԽԱՏԱՆՔԱՅԻՆ ԳԾԱԳՐԵՐԻ ԱՄՓՈՓԱԳԻՐ

ՃԾՃ	Ա Ն Վ Ա Ն Ո Ւ Մ Ը	ԾԱՆՈԹՈՒԹՅՈՒՆ
1	ԸՆԴՀԱՆՈՒՐ ՏՎՅԱԼՆԵՐ	
2	ԳԼԽԱՎՈՐ ՀԱՏԱԿԱԳԻԾ ՋԿ ՑԱՆՑԵՐՈՎ	
3	ՋՐԱՀԵՌԱՑՄԱՆ ՀՈՐ ՀԱՎԱՔՈՎԻ Ե/Բ ԿԼՈՐ ԷԼԵՄԵՆՏՆԵՐԻՑ, D=1.0, H=1.5 Մ	

ԸՆԴՀԱՆՈՒՐ ՑՈՒՑՈՒՄՆԵՐ

Շենքի վերանորոգվող հատվածի ջրամատակարարման և ջրահեռացման նախագծային աշխատանքները կատարվել են համաձայն ՇՆևԿ 2.04.01-85:
Սանտեխնիկական սարքերը մոնտաժվում են համաձայն ՇՆևԿ 3.05.01-85:

ԱՐՏԱՔԻՆ ԽՄԵԼՈՒ ՋՐԻ ՋՐԱՄԱՏԱԿԱՐԱՐՈՒՄ

Շենքի ջրամատակարարումը իրականացվում է գոյություն ունեցող ջրաչափական հորից:
Նախատեսվում է տեղադրել պոլիէթիլենե ջրատար խողովակներ:

ԿԵՆՑԱՂԱՅԻՆ ԿՈՅՈՒՂԻ

Շենքի կենցաղային ջրահեռացման խողովակը միացվում է նոր կառուցվող կոյուղու հորին:
Նախատեսվում է տեղադրել պոլիէթիլենե կոյուղու խողովակներ:

ՊԱՅՄԱՆԱԿԱՆ ՆՇԱՆՆԵՐ

—Ջ— Խմելու ջրագիծ

—Կ— Կոյուղու խողովակ

	Ջրագծի ներքին և արտաքին տեղամաս		
	Ջրագծի ներքին տեղամաս		
1	Պոլիէթիլենային խող. խմելու ջրի համար տեղ.d=25*1,8մմ 10 մթն ճնշ. /փորձարկումով/	մ	130,0
2	Պոլիէթիլենային խող. խմելու ջրի համար տեղ.d=20 մմ 10,0 մթն ճնշ. /փորձարկումով/	մ	5,0
3	Փականների տեղադրում d=15 մմ	հատ	1,0
4	Պոլիպրոպիլենե խողովակների ձևավոր մասեր.d=25-20մմ	հատ	6,0
5	Լվացարանի ծորակի տեղ.	հատ	1,0
6	Խողովակից պաշտպանիչ պատյան d=100 L=500	մ	1,0
7	Խրամուղու փորում մեխանիզմով 3-րդ կարգի	1000մ^3	0,085
8	Խողովակաշարի տակի նախ. շերտ10 սմ հաստությամբ տեղի փափուկ բնահողից	մ3	6,50
9	Պաշտպանիչ շերտ 25սմ հաստությամբ տեղի փափուկ բնահողից	մ3	16,00
10	Փոսորակի ետլիցք մշակված բնահողից, տոփանումով	100մ^3	0,625

ՏՆՕՐԵՆ	Հ. ԳԱՍՊԱՐՅԱՆ		ՀՀ Գեղարքունիքի մարզի Նորատուս գյուղի N -1 միջնակարգ դպրոցի կոյուղագծի և ջրագծի կառուցում			
ՆԱԽԱԳԾՈՂ	Ա. ՀԱԿՈԲՅԱՆ		Ջրամատակարարում և կոյուղի	Փուլ	Թերթ	Թերթեր
				ԱՆ	1	3
			Ընդհանուր տվյալներ	«ՌԵԳՈՒԼ» ՍՊԸ		

ՀՀ Գեղարքունիքի մարզի Նորատուս համայնքի Վ. Մամիկոնյան փողոցի
միջնամասի կապիտալ նորոգում

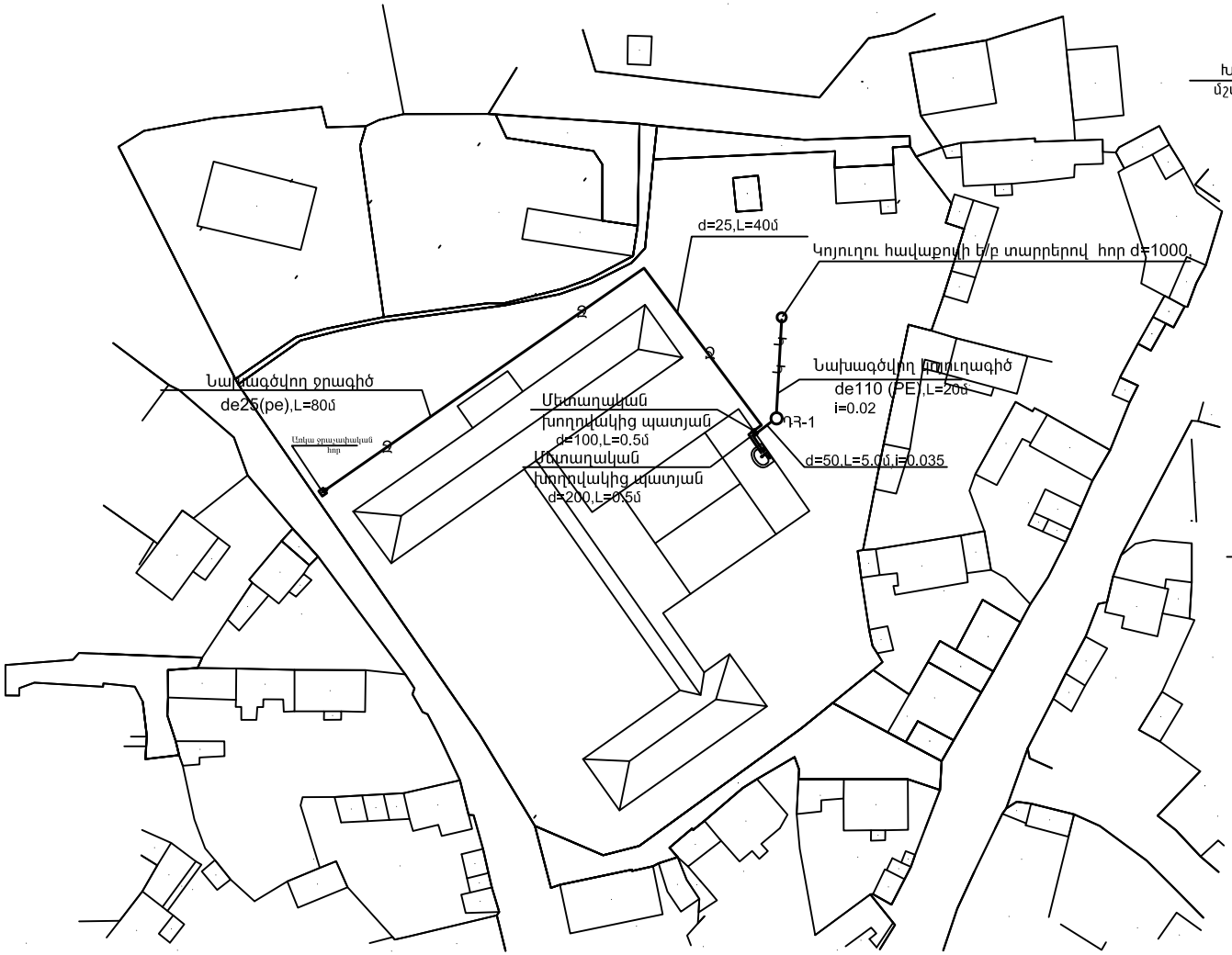

խողովակների խրամուղու
տիպային կտրվածք Մ 1:25

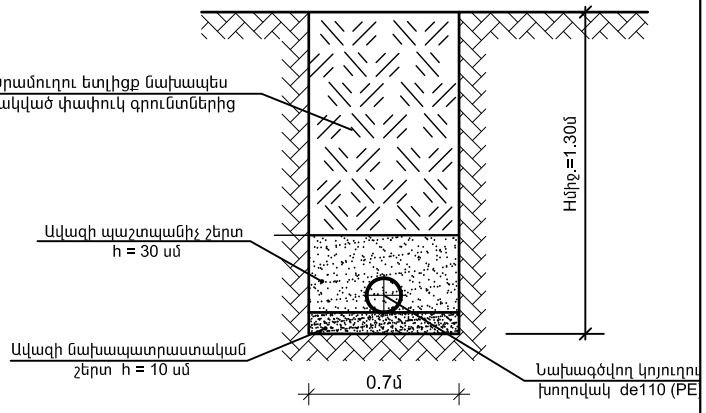

խողովակների խրամուղու
տիպային կտրվածք Մ 1:25

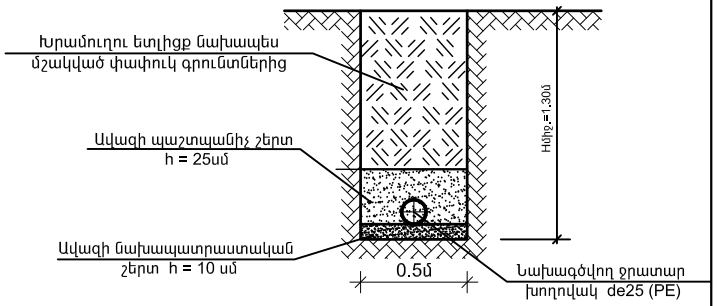

ՏՆՕՐԵՆ	Հ. ԳԱՍՊԱՐՅԱՆ		ՀՀ Գեղարքունիքի մարզի Նորատուս գյուղի N -1 միջնակարգ դպրոցի կոյուղագծի և ջրագծի կառուցում			
ՆԱԽԱԳԾՈՂ	Ա. ՀԱԿՈԲՅԱՆ		Ջրամատակարարում և կոյուղի	Փուլ	Թերթ	Թերթեր
				ԱՆ	2	3
			Գլխավոր հատակագիծ Ջկցանցով	«ՌԵԳՈՒԼ» ՍՊԸ		

ՋՐԱՀԵՌԱՑՄԱՆ ՀՈՐԻ ԿՏՐՎԱԾՔ

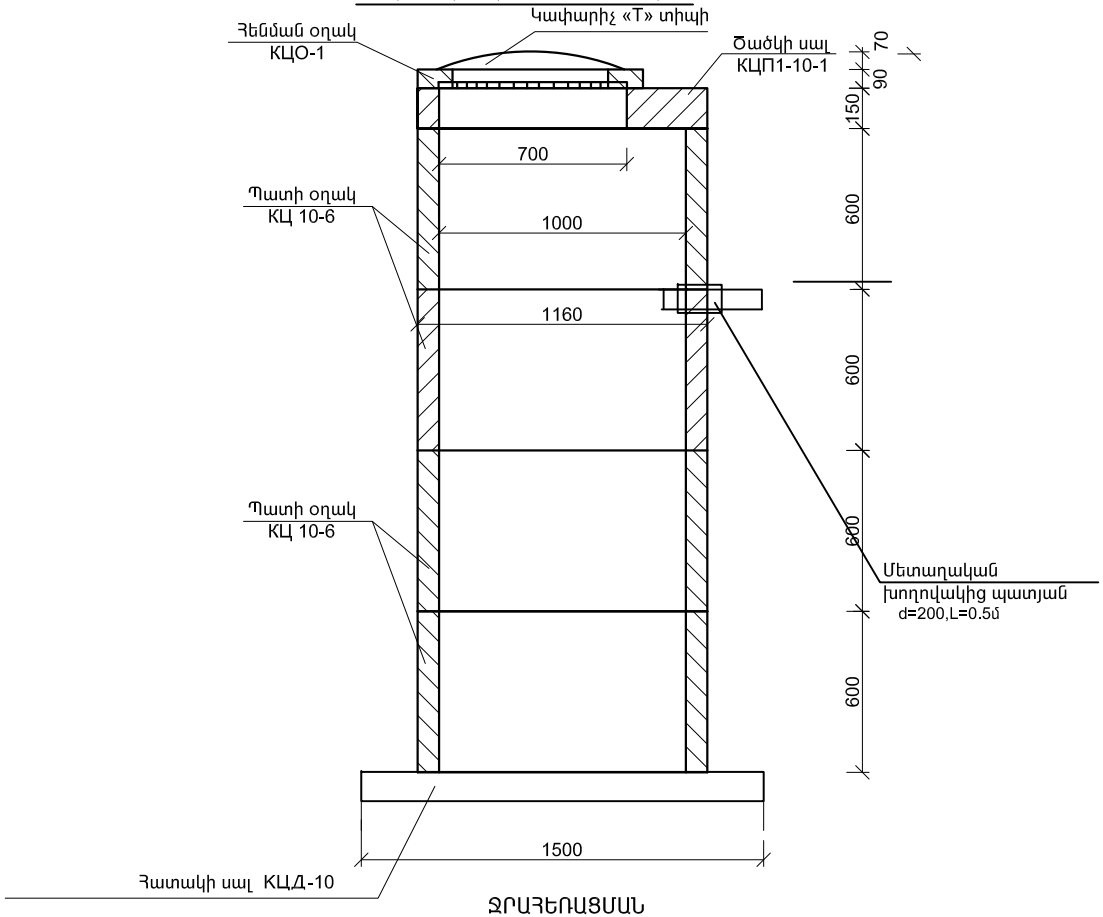

ՋՐԱՀԵՌԱՑՄԱՆ ՀՈՐԻՀԱՏԱԿԱԳԻԾ

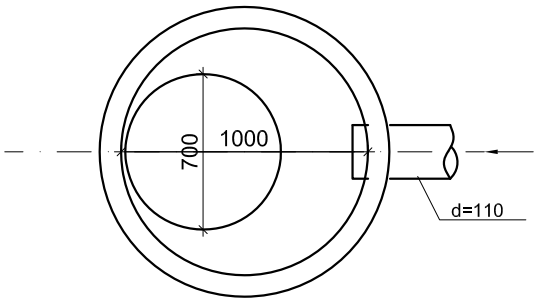

	Կոյուղագծի ներքին և արտաքին տեղամաս		
	Հողային աշխատանք		
1	Խրամուղու փորում մեխանիզմով 3-րդ կարգի	1000մ^3	0,030
2	Պոլիվինիլքլորիդե խողով. տեղ. d =110 մմ	մ	25,0
3	Պոլիվինիլքլորիդե խողովակի տեղադրում d=50մմ պատի հաստ, 2,2 մմ	մ	5,00
4	Երկտեղ խոհանոցակոնքի տեղադրում /սիֆոնով, ճկուն խողովակով /	կ-տ	1,00
5	Խողովակաշարի տակի նախ. շերտ10 սմ հաստությամբ ավազից	մ3	1,75
6	Պաշտպանիչ շերտ հաստությամբ ավազից	մ3	5,25
7	Փոսորակի ետլիցք մշակված բնահողից, տուփանումով	100մ^3	0,170
8	Ավելորդ բնահողի և շինաղբի բարձում ինքնաթափին էքսկավատորով	100մ^3	0,130
9	Տեղափոխում 5 կմ	տն	23,4
	Ե/ Բ Դիտահոր ԴՀ-1		
1	Խճի նախաշերտի կառուցում 100մմ	մ^3	0,45
2	Հորի հիմքի կառուցում Վ - 12.5 բետոնից	մ3	0,36
3	Դիտահորի կառուց. հավաք. ե/բ օղակներից	մ^3	0,16
4	Ե/ Բ Դիտահոր կլոր Փ-1000	հատ	1
5	Դիտահորի ծածկ. հավաք. ե/բծածկի էլեմենտ.	մ^3	0,1
6	Ե/բետոնե կափարիչ 1200*1200	հատ	1
7	Կափարիչի տեղադրում	հատ	1
8	Պոլիմերա-ավազային հիմքով , լայնեցված օղակով , 620*65մմ կոյուղու դիտահորի կափարիչ	հատ	1
	Կեղտաջրերի հավաքման հոր		
1	Խճի նախաշերտի կառուցում 100մմ	մ^3	0,45
2	Հորի հիմքի կառուցում Վ - 12.5 բետոնից	մ3	0,36
3	Դիտահորի կառուց. հավաք. ե/բ օղակներից	մ^3	0,64
4	Ե/բ պատի օղակ Փ-1000	հատ	4
5	Դիտահորի ծածկ. հավաք. ե/բծածկի էլեմենտ.	մ^3	0,1
6	Ե/բետոնե կափարիչ 1200*1200	հատ	1
7	Կափարիչի տեղադրում	հատ	1
8	Պոլիմերա-ավազային հիմքով , լայնեցված օղակով , 620*65մմ կոյուղու դիտահորի կափարիչ	հատ	1

ՏՆՕՐԵՆ	Հ. ԳԱՍՊԱՐՅԱՆ		ՀՀ Գեղարքունիքի մարզի Նորատուս գյուղի N -1 միջնակարգ դպրոցի կոյուղագծի և ջրագծի կառուցում			
ՆԱԽԱԳԾՈՂ	Ա. ՀԱԿՈԲՅԱՆ		Ջրամատակարարում և կոյուղի	Փուլ	Թերթ	Թերթեր
				ԱՆ	3	3
			Ջրահեռացման հոր	«ՌԵԳՈՒԼ» ՍՊԸ		